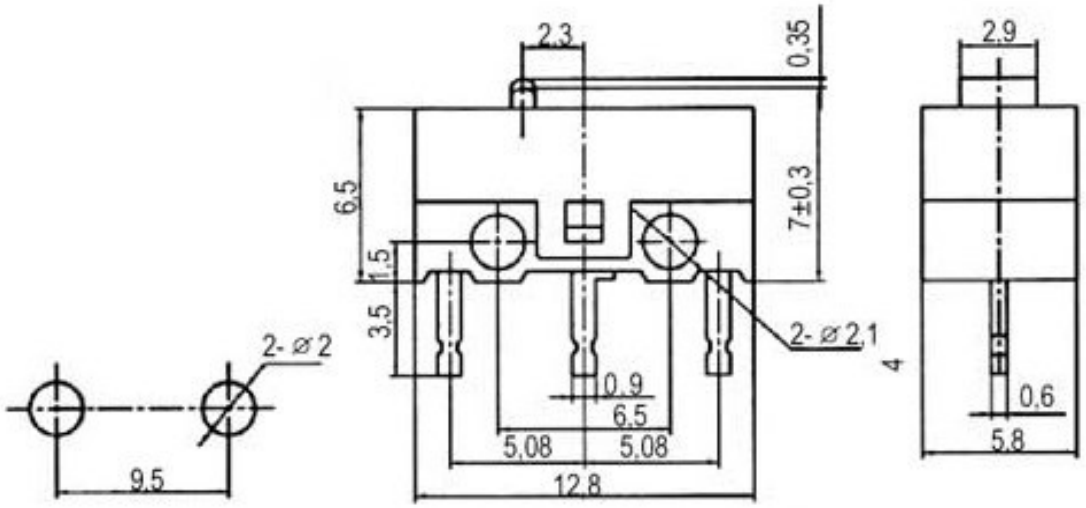
2,3
0,35
2,9
6,5
7±0,3
1,5
3,5
2- ⌀ 2
2- ⌀ 2,1
4
0,9
6,5
5,08
5,08
12,8
0,6
5,8
9,5