微动开关

Micro Switches

型号(TYPE): MSW-22

技术特性（Specification）

1. 规格　　(Rating):1A 125/250V AC
2. 接触电阻(Contact R):30mΩ max
3. 绝缘电阻(Insulation R):250V DC　100MΩ min
4. 耐电压　(Dielectric Strength):1 Minute 1000V AC
5. 环境温度(Ambient Temperature):-25℃～+65℃
6. 电气寿命(Electrical Life):30，000 Cycles

外型图（Outline Drawing）

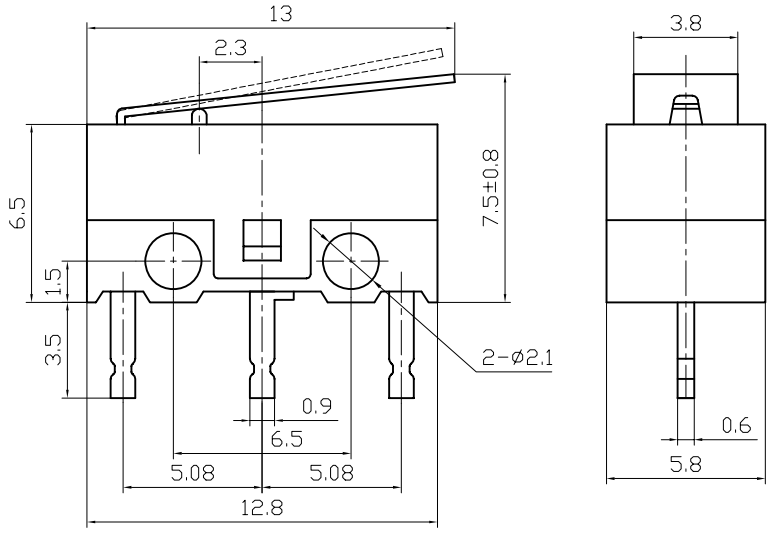

安装尺寸（Mounting）

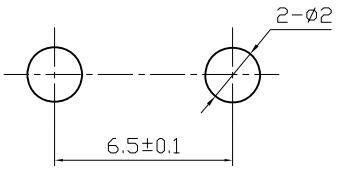

电路图（Circuitry）

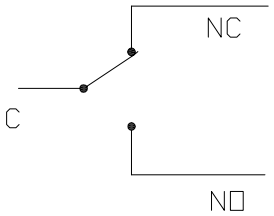

宁波捷通电子有限公司
NINGBO JIETONG ELECTRONIC　CO.,LTD

制图:	审核:	批准:
日期:	日期:	日期: